MANUAL DE INSTALACIÓN

CABINA DUCHA OLS – A617

SIZE (mm): 900x900x2150

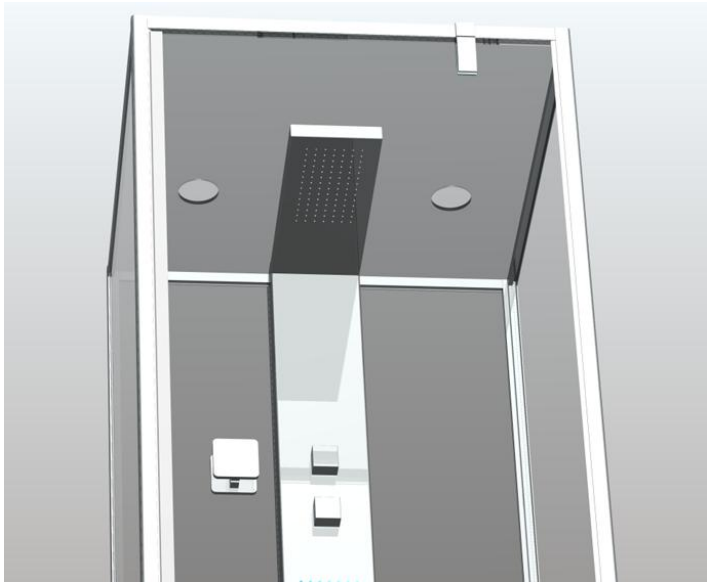

INDICE

Tabla de Contenido ---------- 2

Instalación e Instrucciones ---------- 3

Herramientas y Piezas ---------- 4

Despiece ---------- 5

Pasos de Instalación ---------- 7

Limpieza y Mantenimiento ---------- 21

INSTALACIÓN E INSTRUCCIONES

I. Sugerencias importantes:

1. Llevar a cabo la instalacion siguiendo estrictamente las instrucciones de instalacion, de otra manera la ducha no seria segura e incluso se podria caer causando daños o heridas.
2. Revisar las piezas despues de abrir la caja y apoyar vidrio cuidadosamente contra la pared.
3. Evitar apoyar el vidrio con fuerza contra la pared, de otra manera podria romperse.

II. Notas importantes

1. Evitar que niños o personas inhabilitadas entren en la ducha solos.
2. No colgarse de la ducha o apoyar cosas pesadas de ella.
3. Evitar frotar o golpear la ducha con cosas duras ya que esta se podria romper.
4. Prestar atencion a la altura del escalon cuando se entra y sale de la ducha para no caerse.
5. Tener cuidado tambien cuando el suelo de la ducha esta mojado y con jabon para no resvalar.
6. La ducha debe de mantenerse bien ventilada para evitar que la humedad que permanezca en la habitacion por mucho tiempo pueda causar moho o incluso mal olor.
7. Limpiar la ducha con detergentes con bajo nivel de alcalinidad y paños suaves. Los detergentes con acides y alta alcalinidad deben de evitaarse, asi como los que contienen acetona o amonico.
8. La falta de sellante en el vidrio puede causar perdidas de agua. Es necesario renovar el sellante si este hace falta.

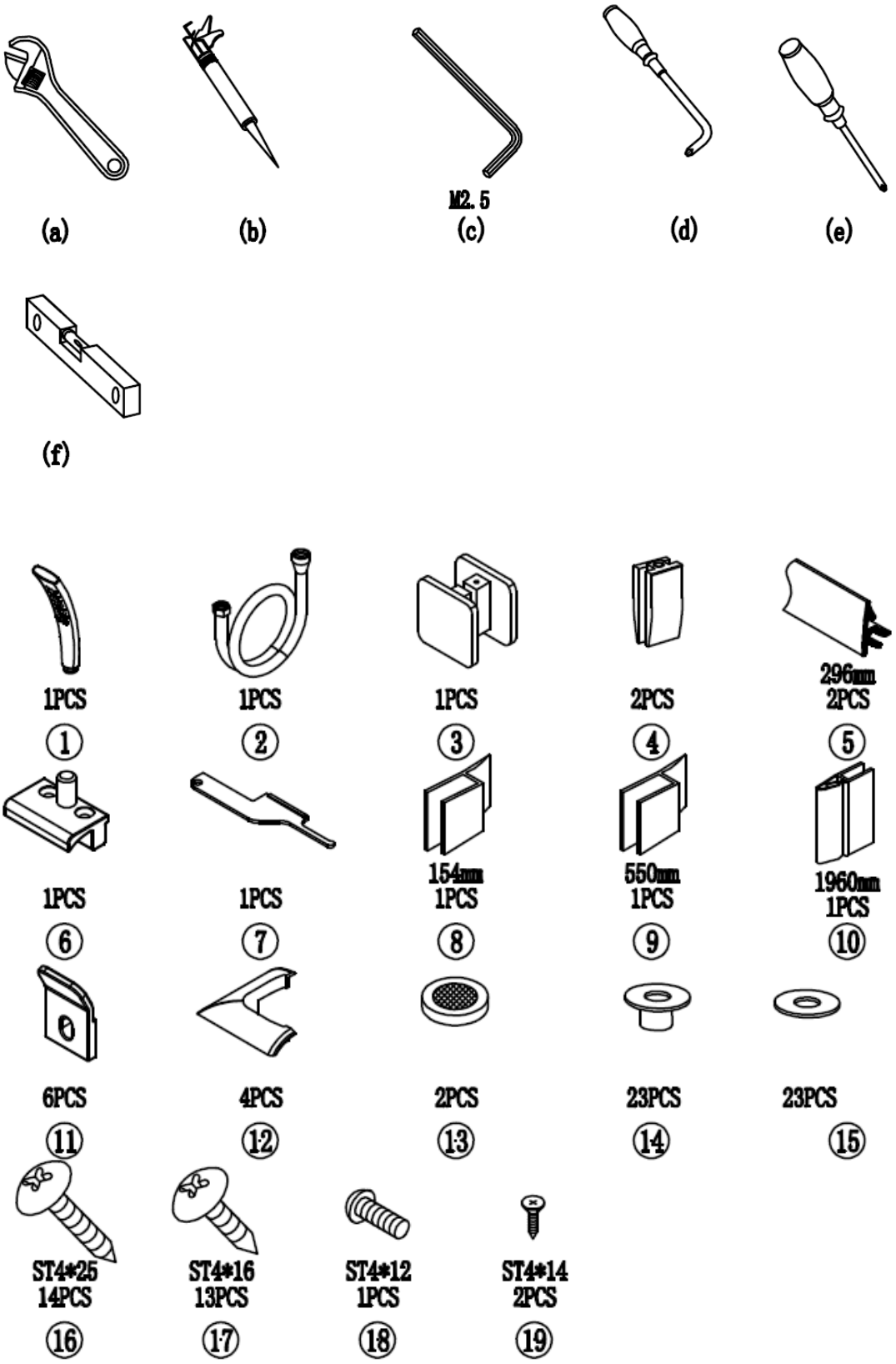

HERRAMIENTAS Y PIEZAS

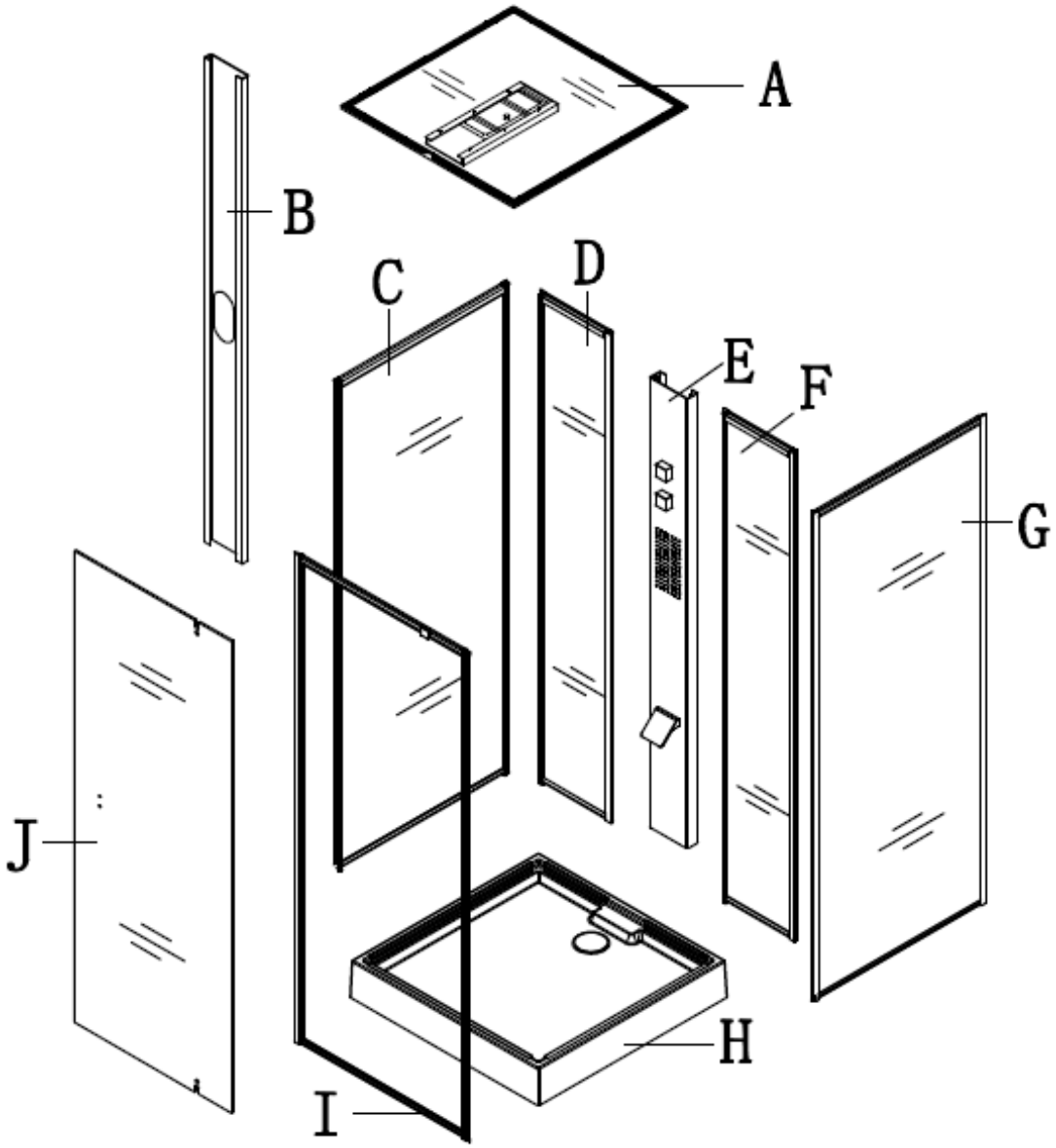

DESPIECE

Confirmada la ubicación de la instalación, se prepara en la pared una conexión de suministro de agua fría y una de agua caliente y del mismo modo una conexión a la salida del drenaje.

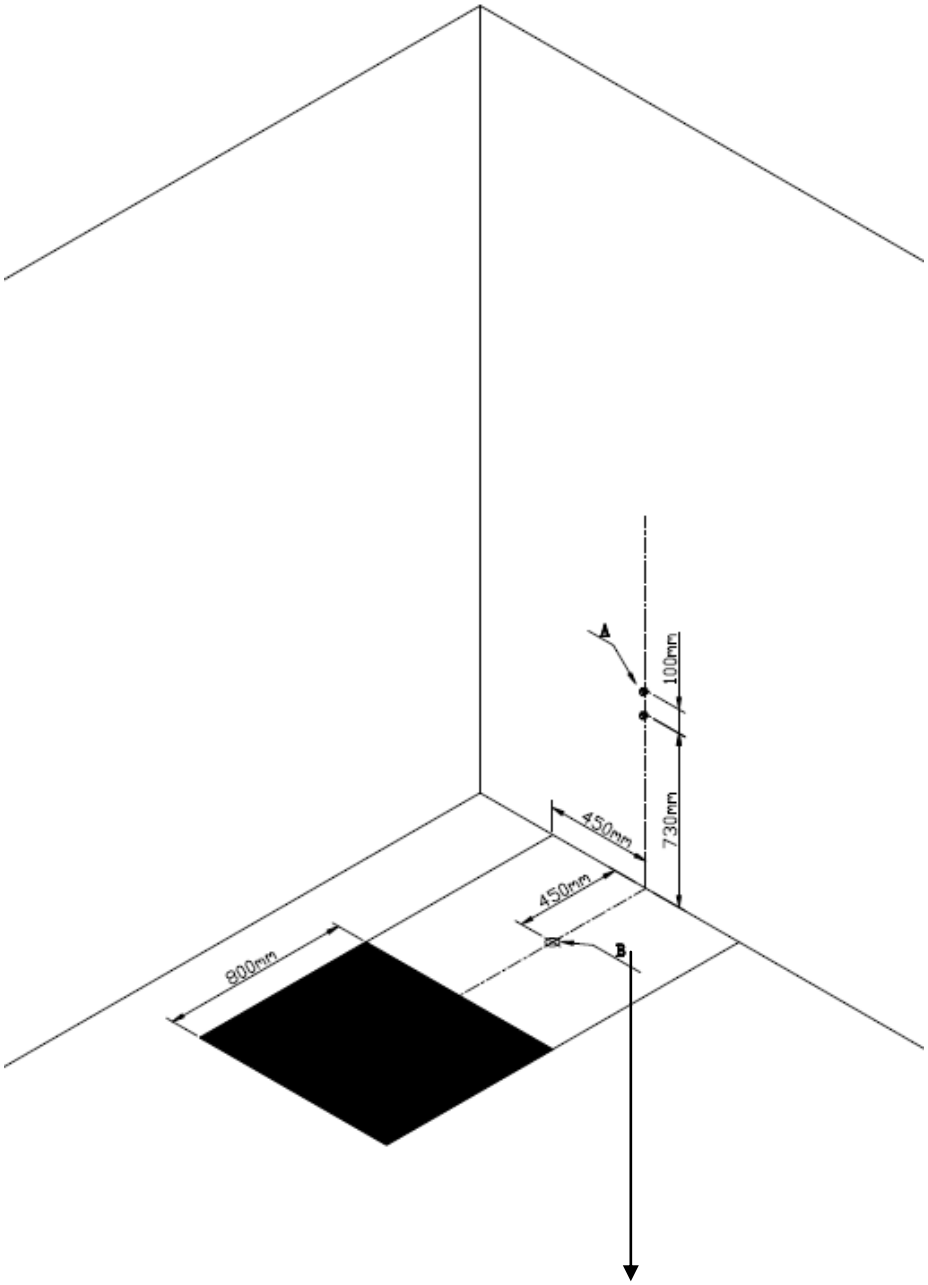

El diámetro interno de la tubería de drenaje, no debe ser menor a 5 Cm o 2”

III. Pasos de Instalación.

(1)

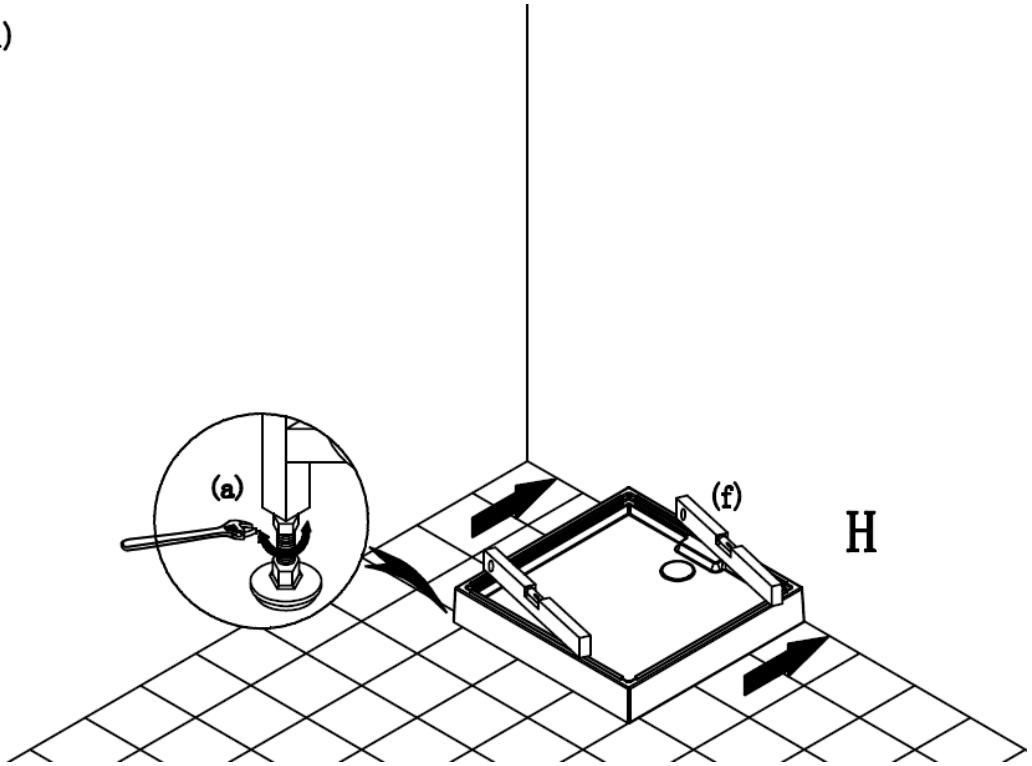

(2)

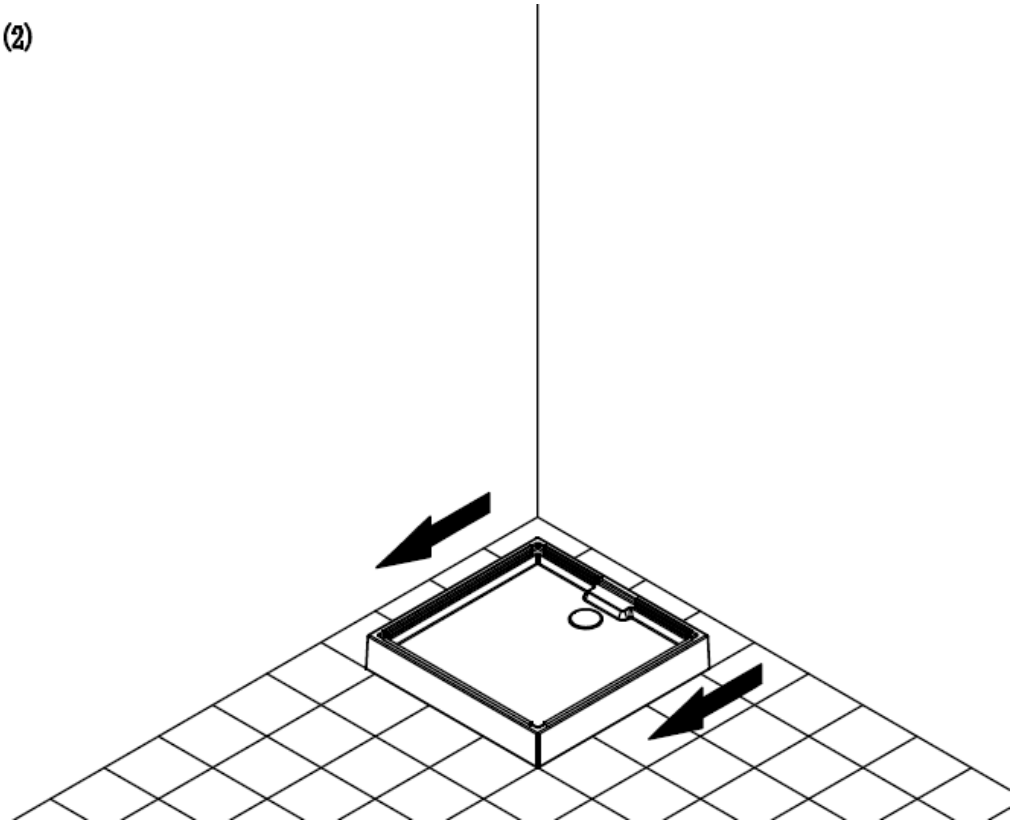

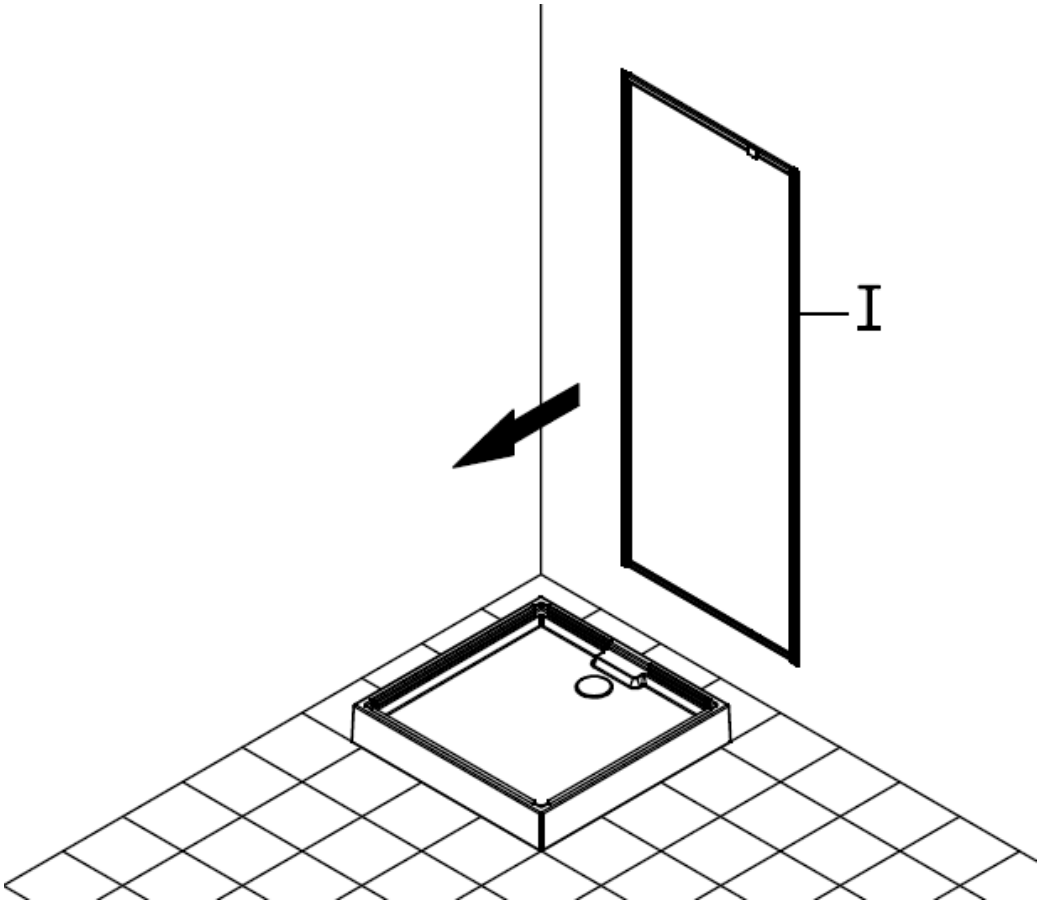
I

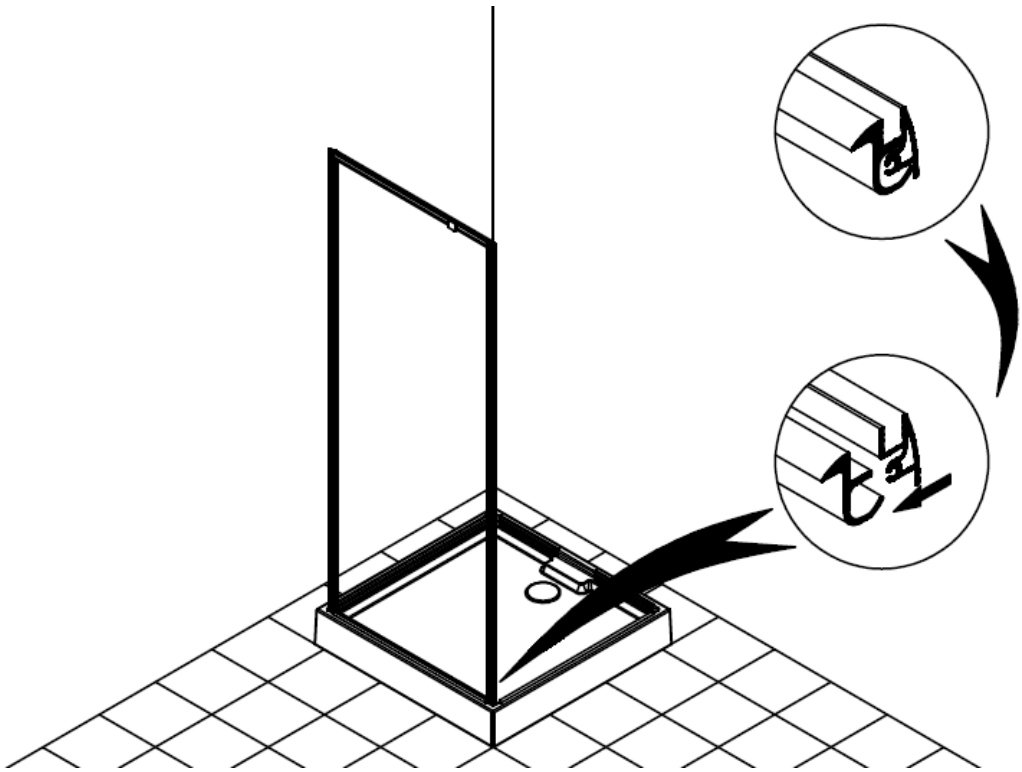

(5)

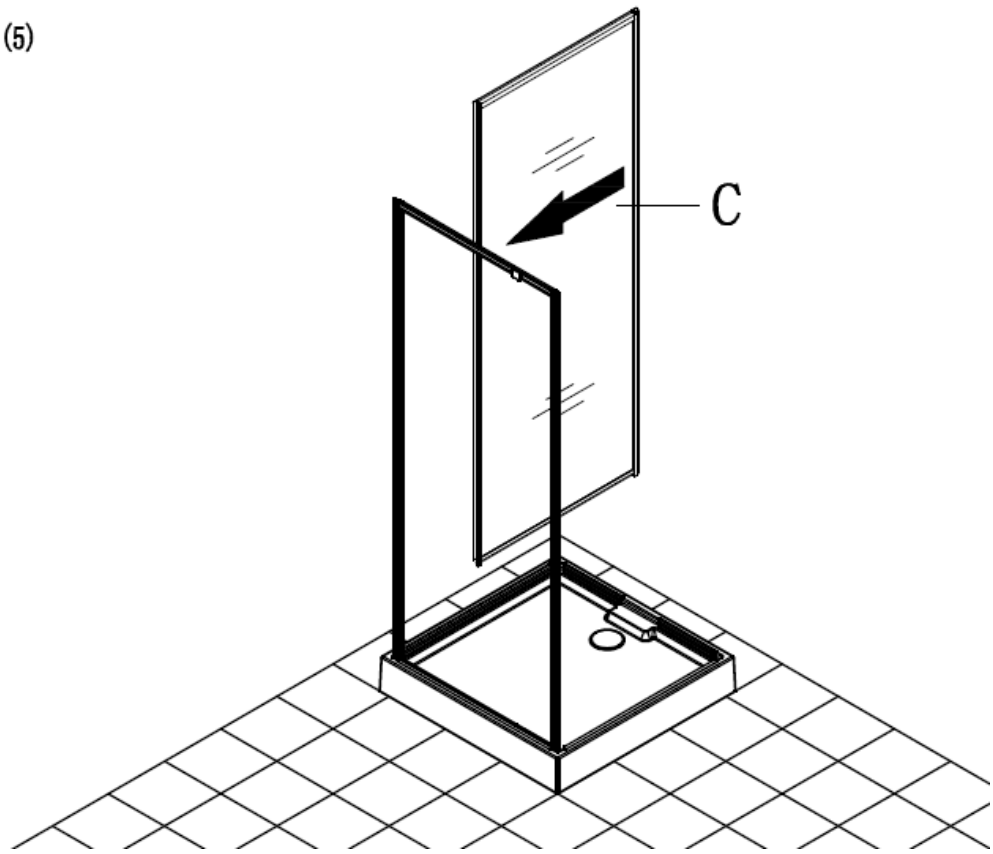

(6)

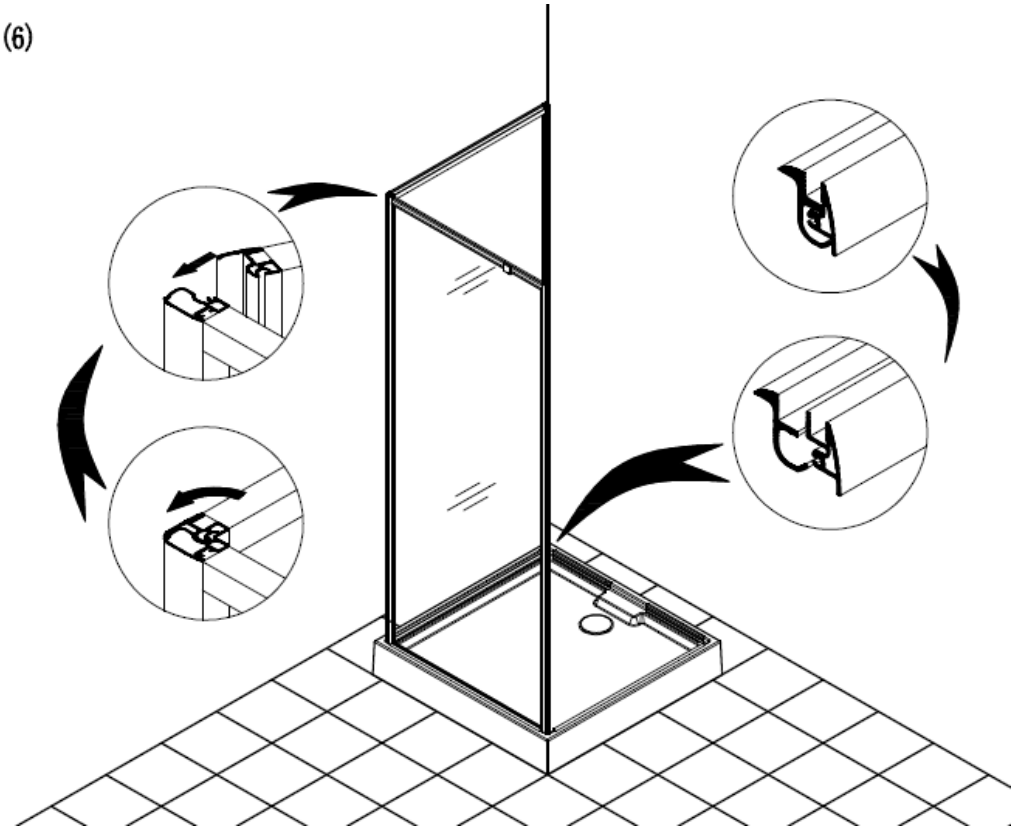

(7)

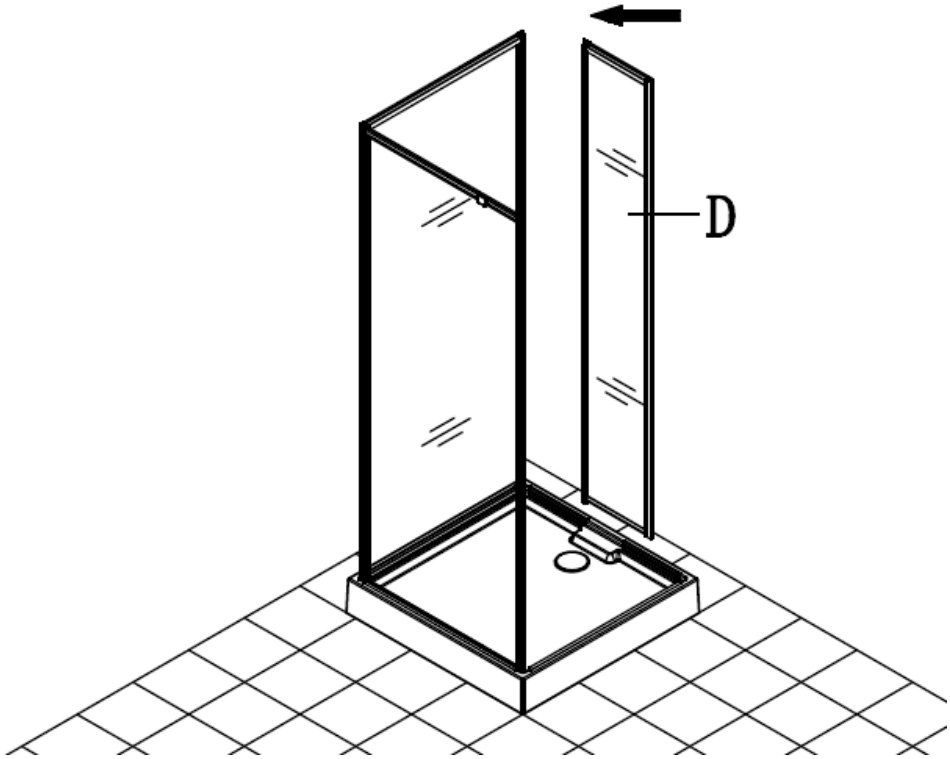

(8)

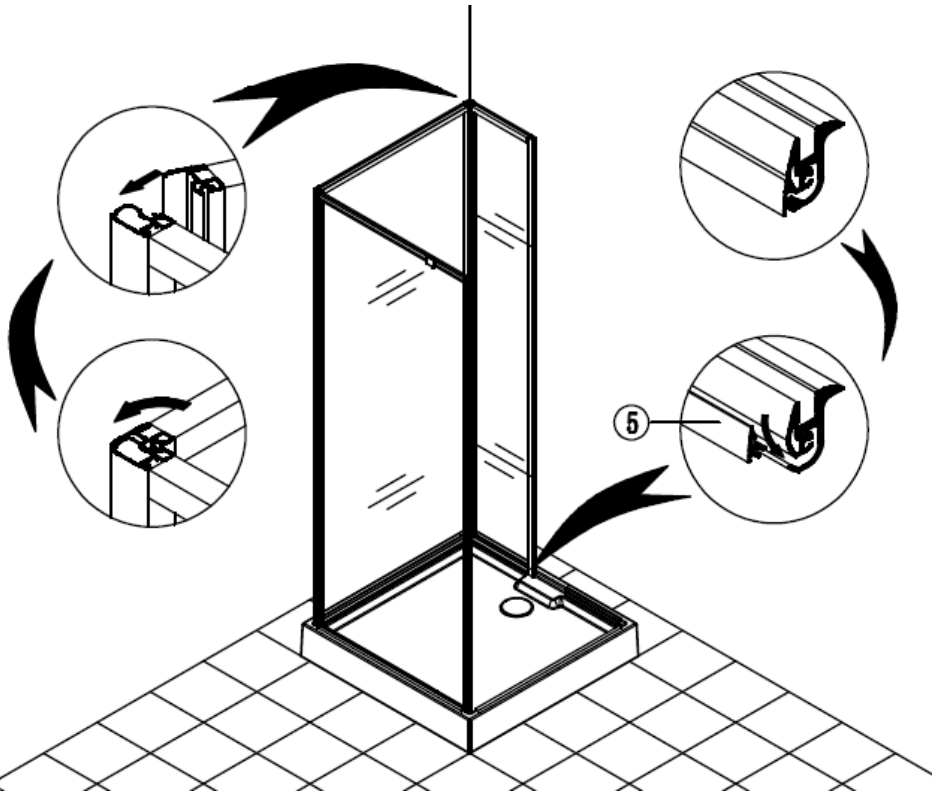

(9)

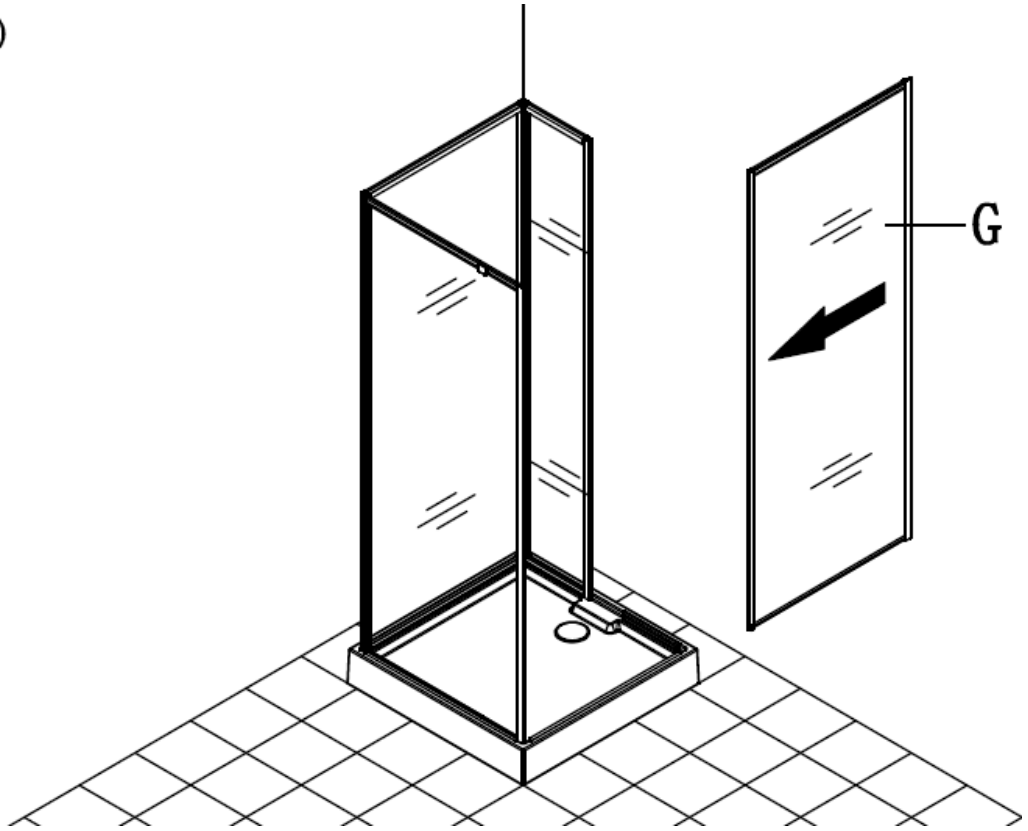

(10)

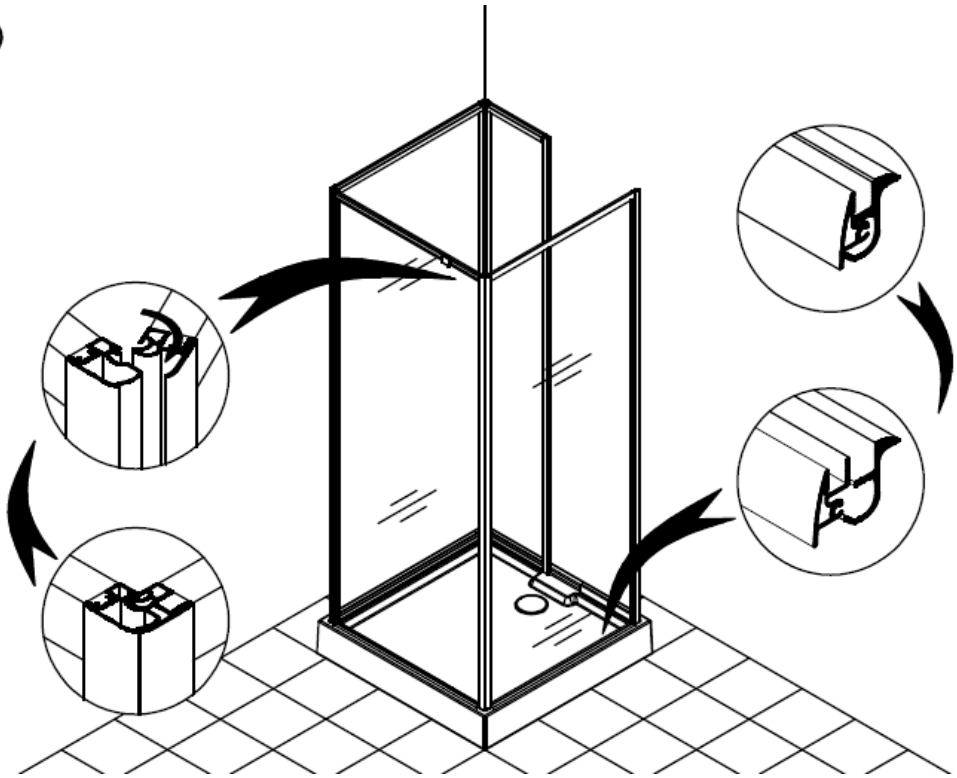

(11)

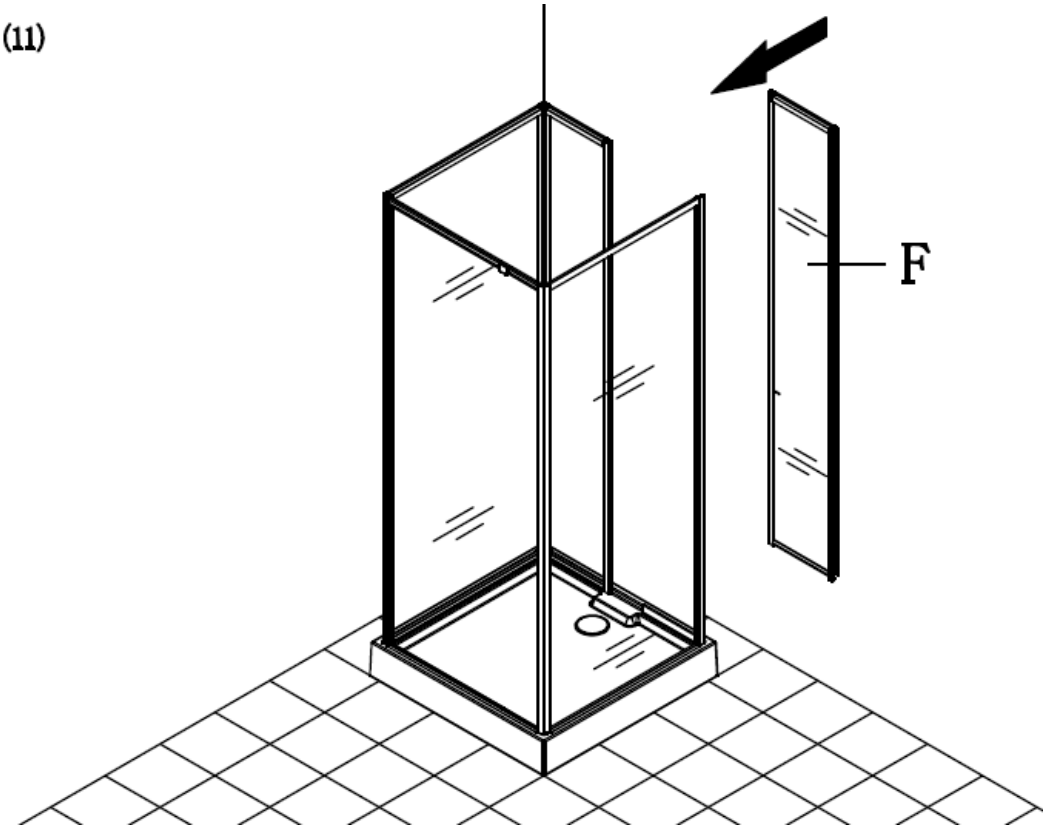

(12)

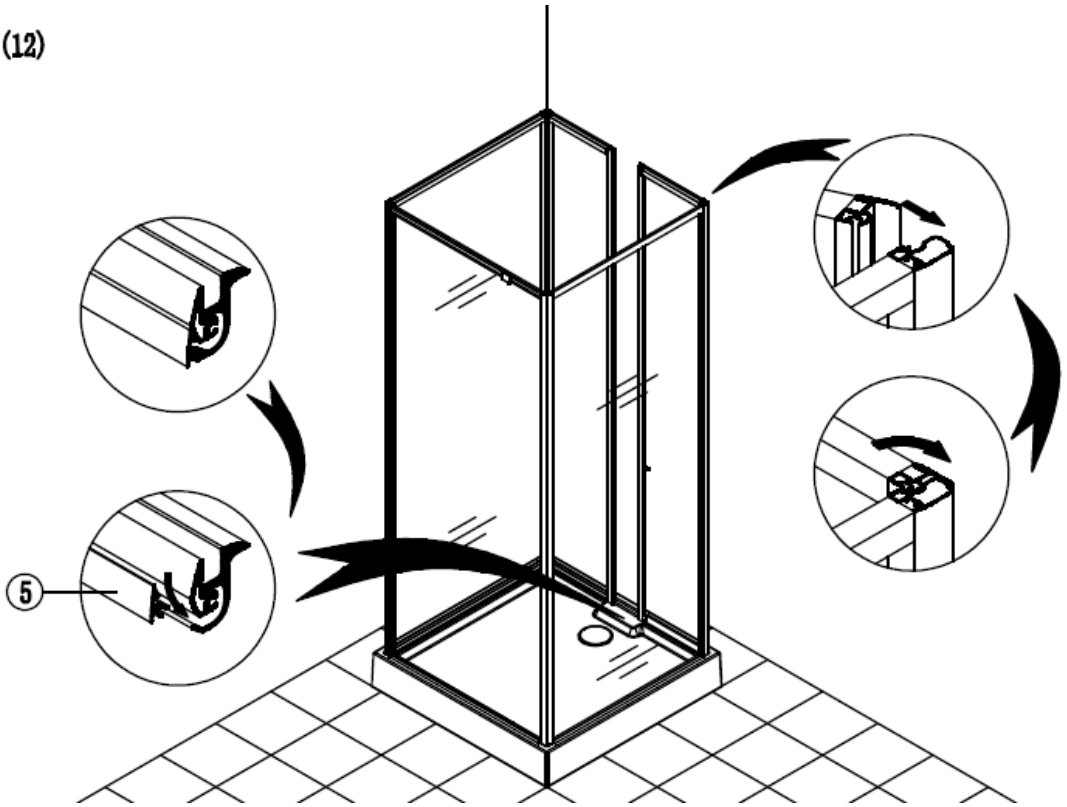

(13)

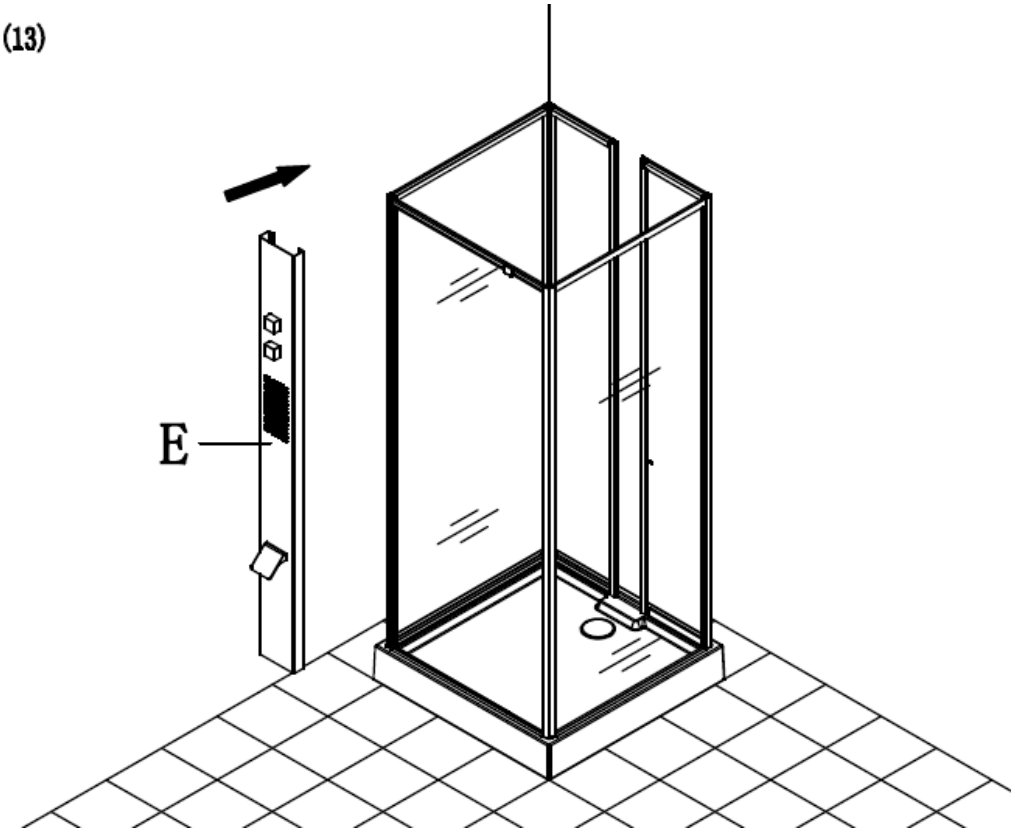

(14)

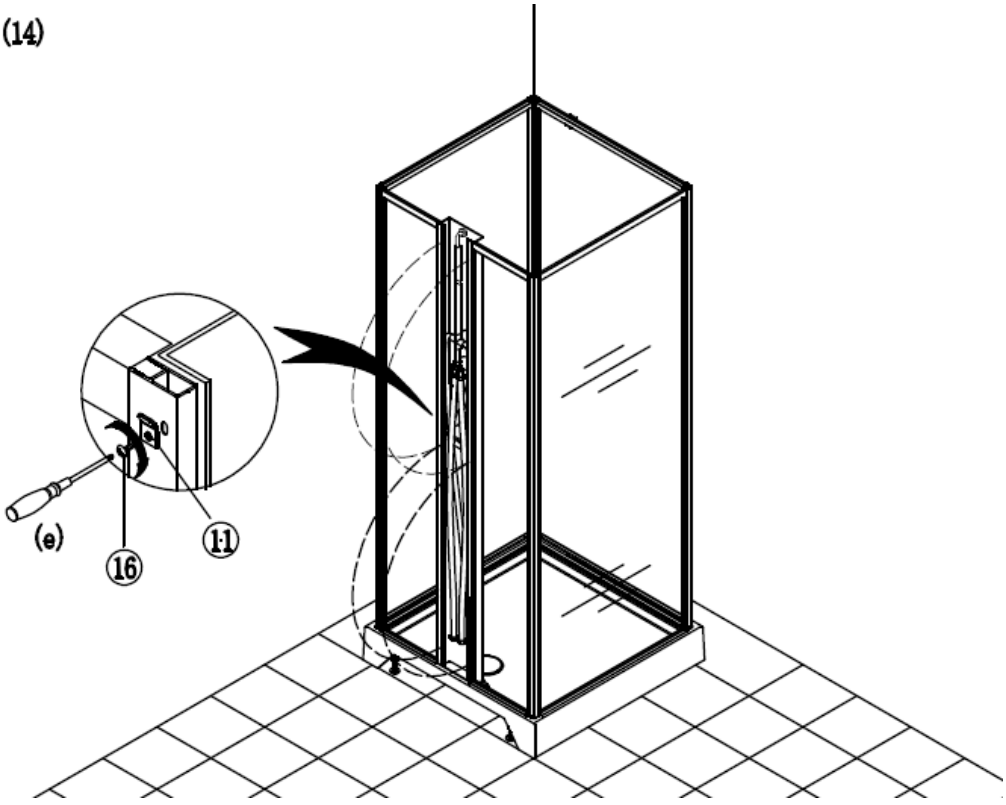

(15)

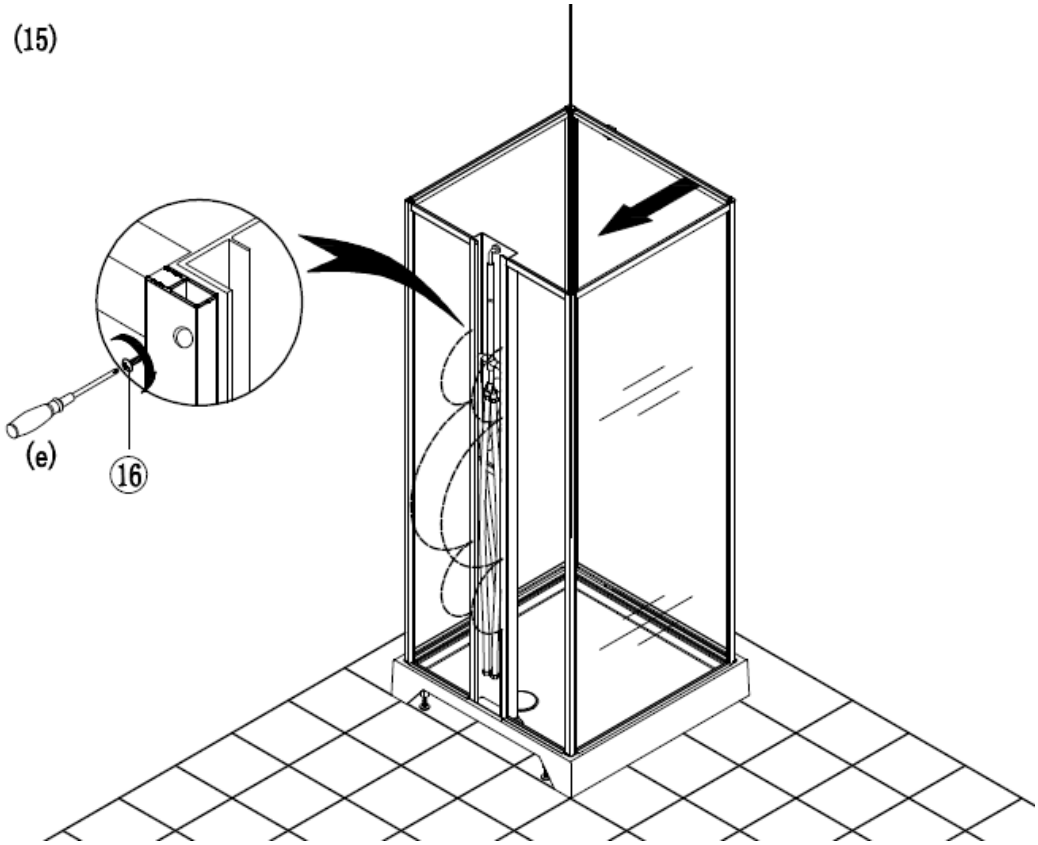

(16)

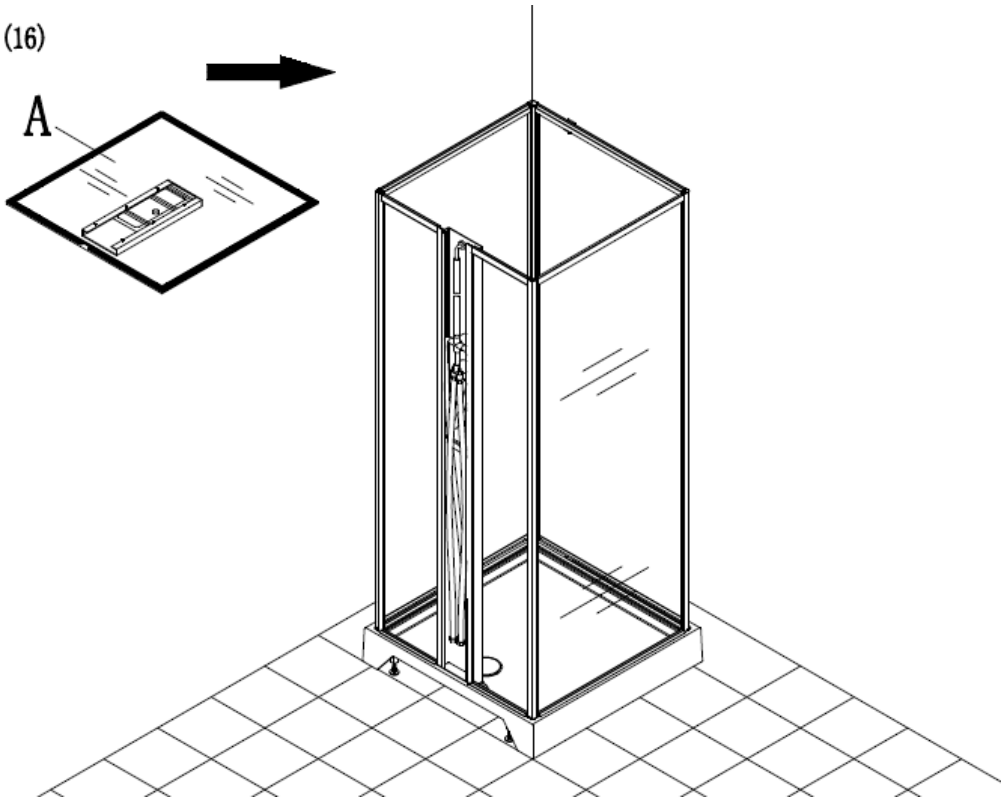

(17)

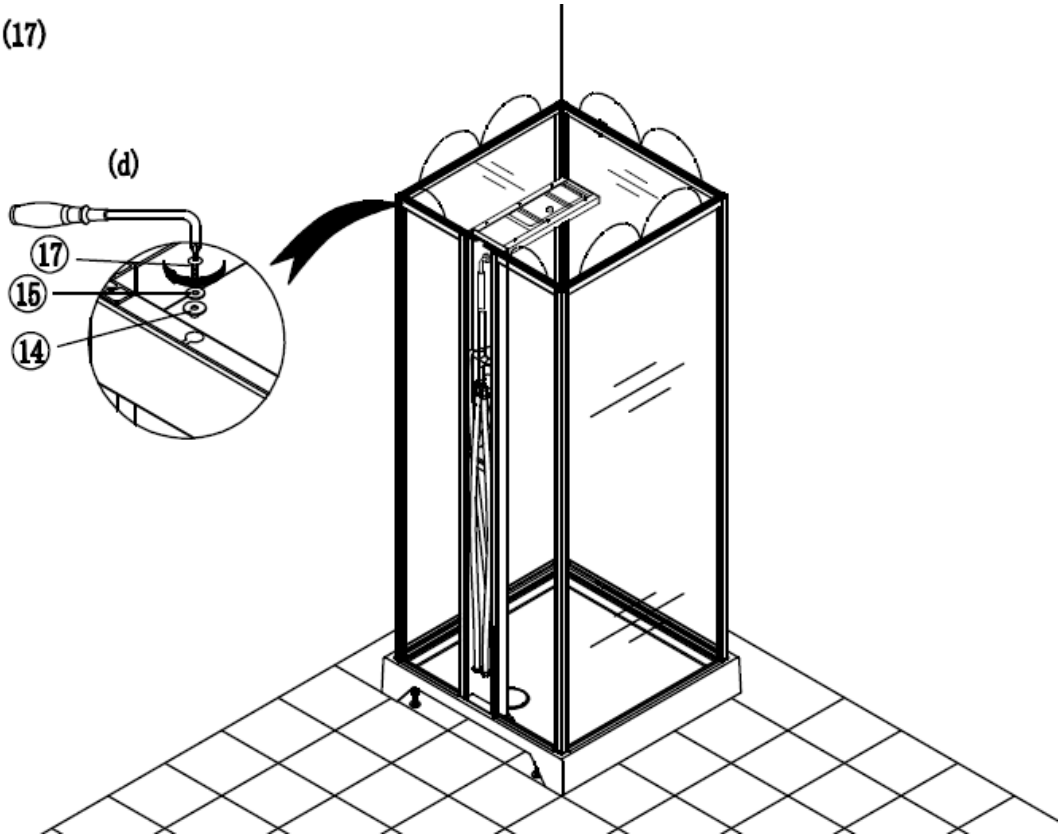

(18)

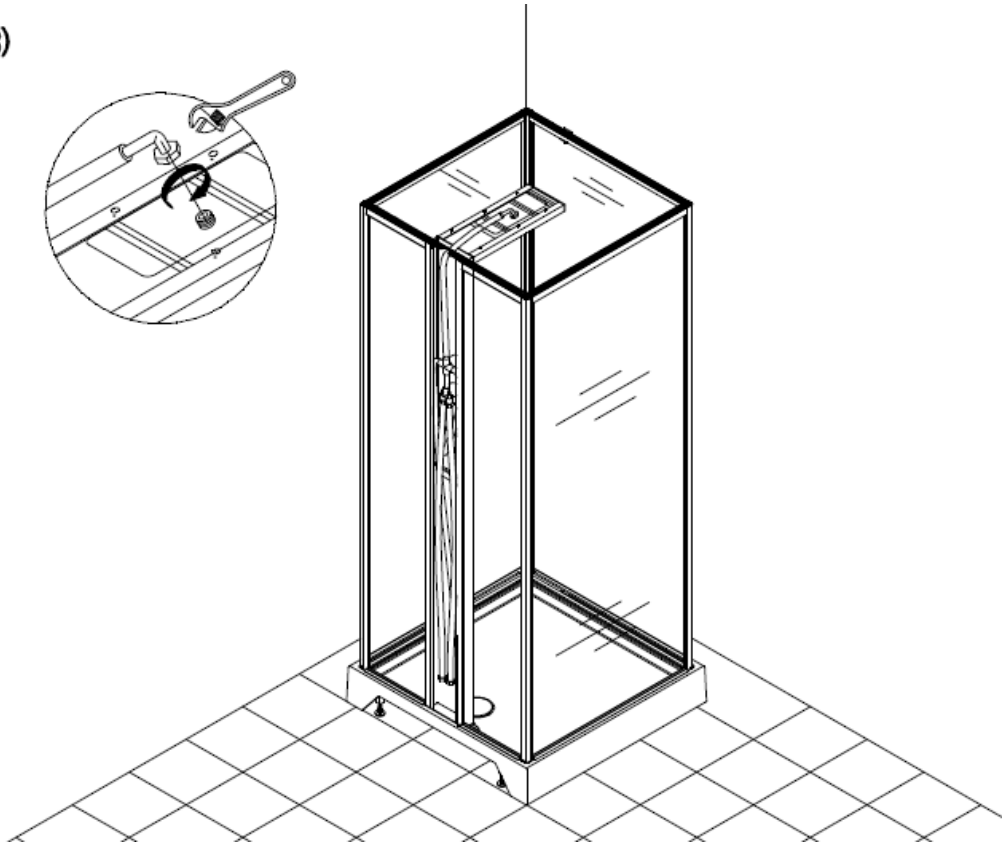

(19)

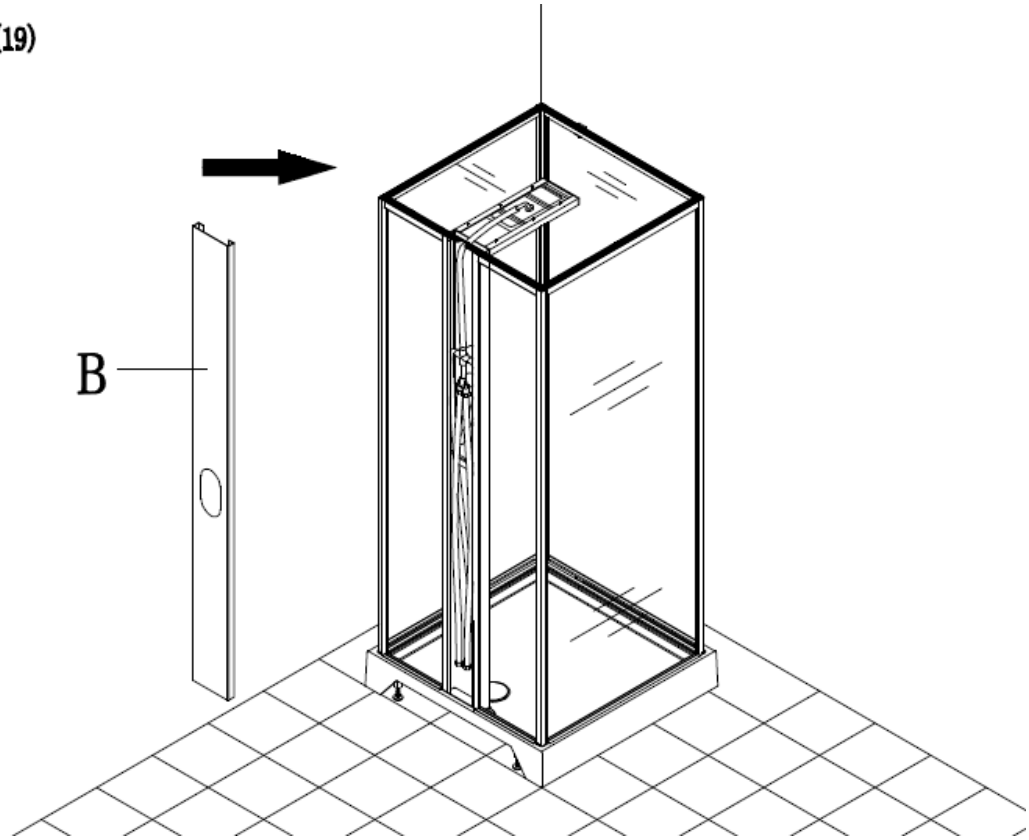

(20)

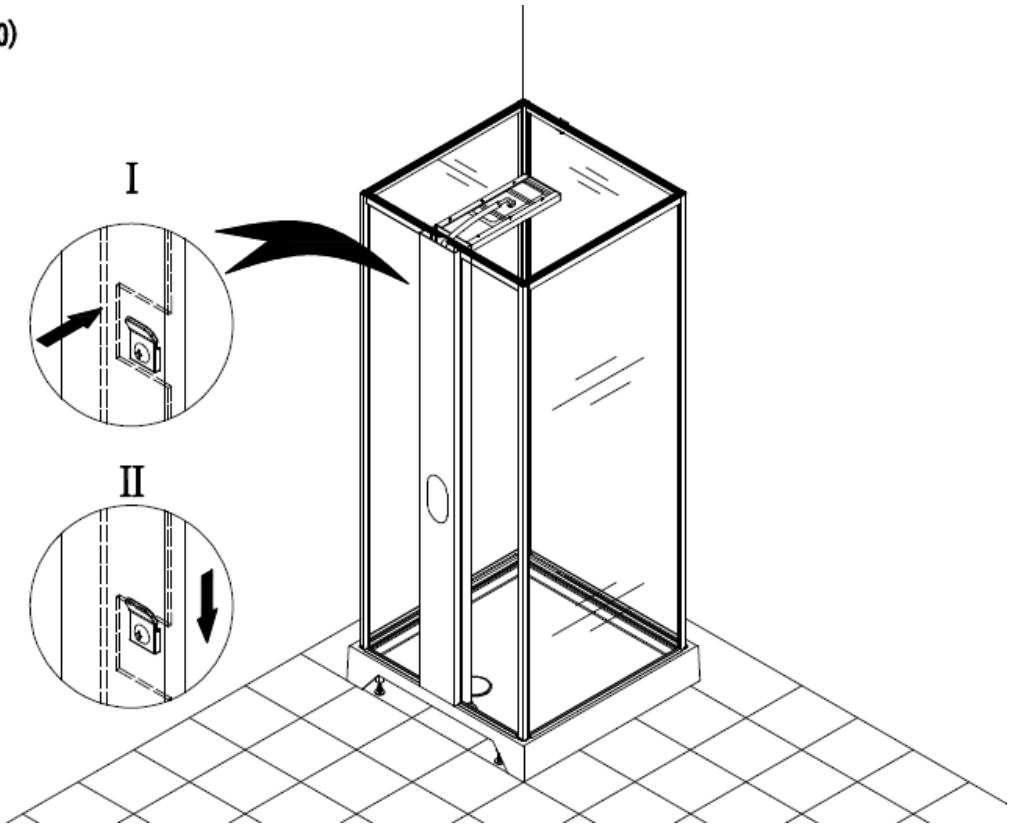

(21)

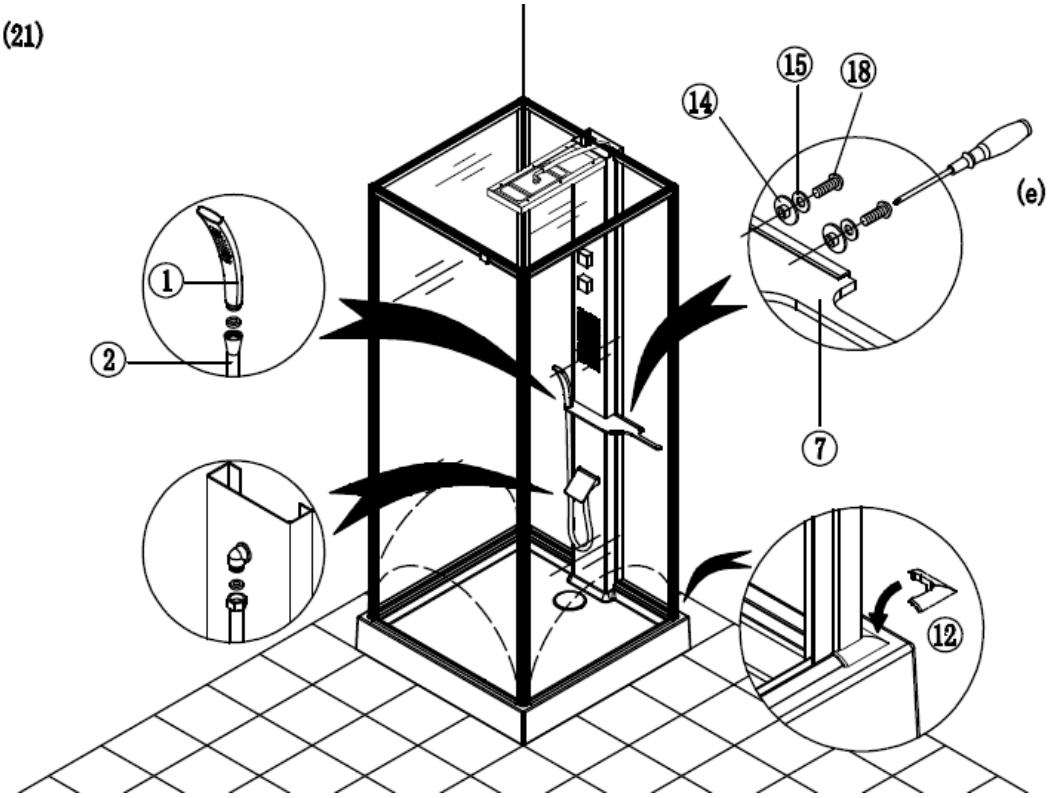

(22)

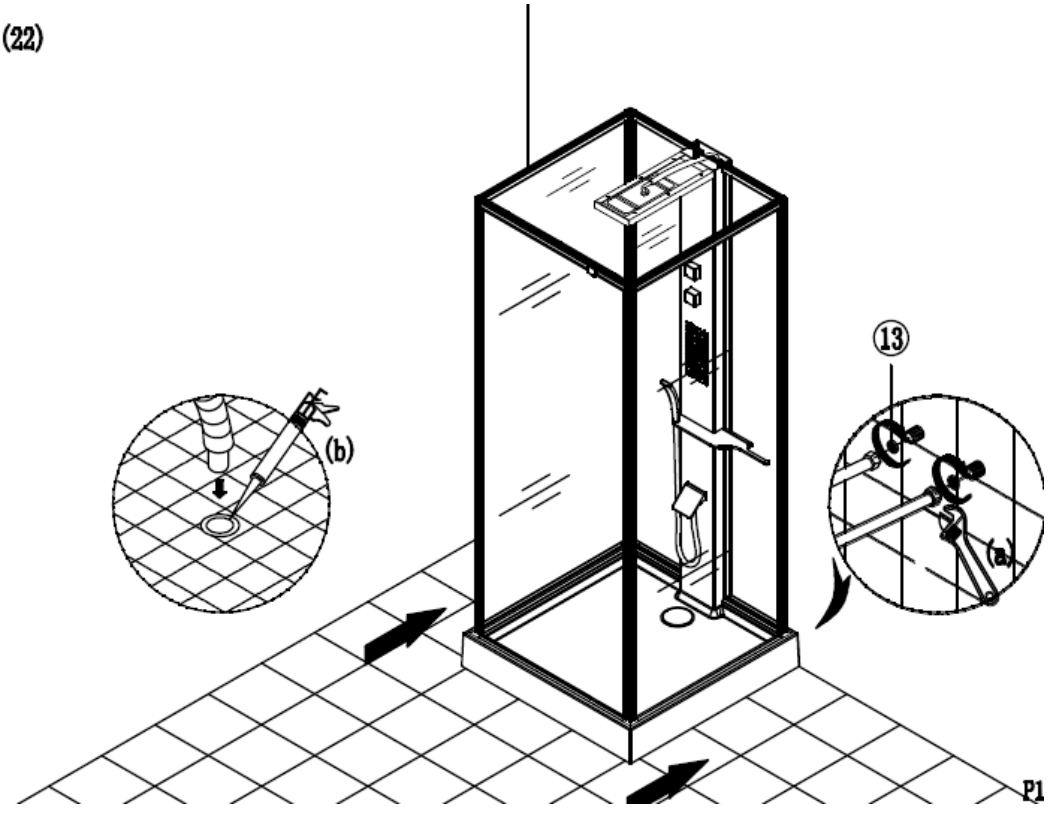

(23)

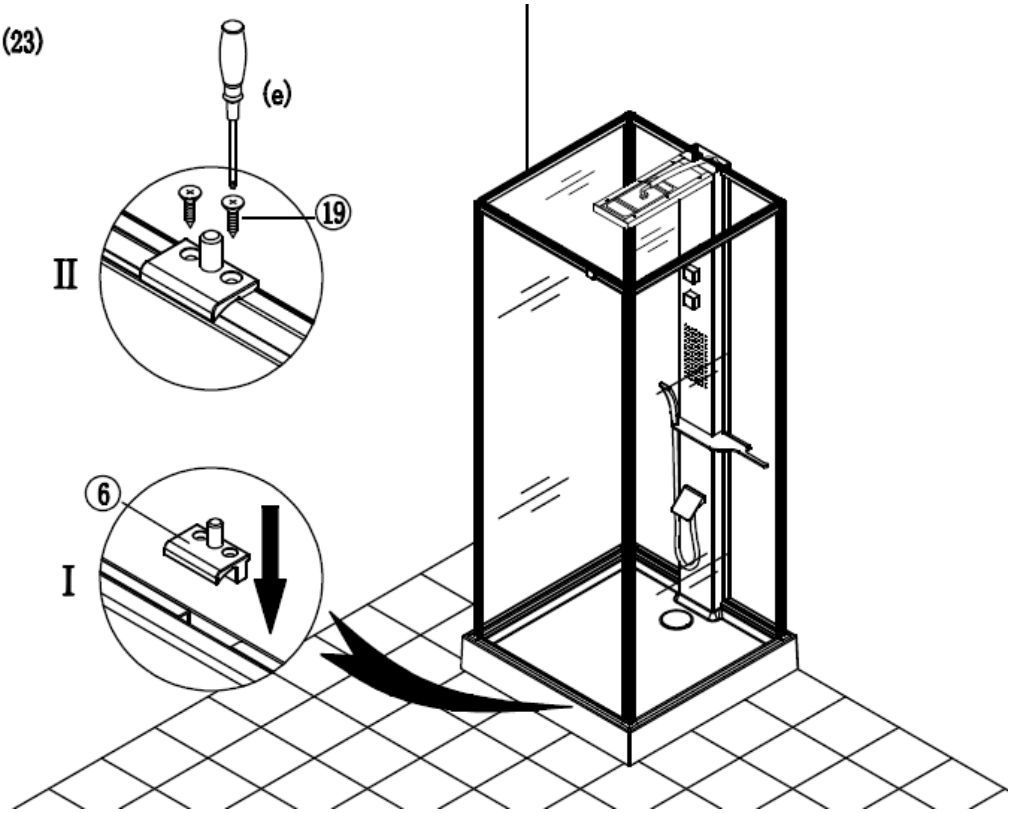

(24)

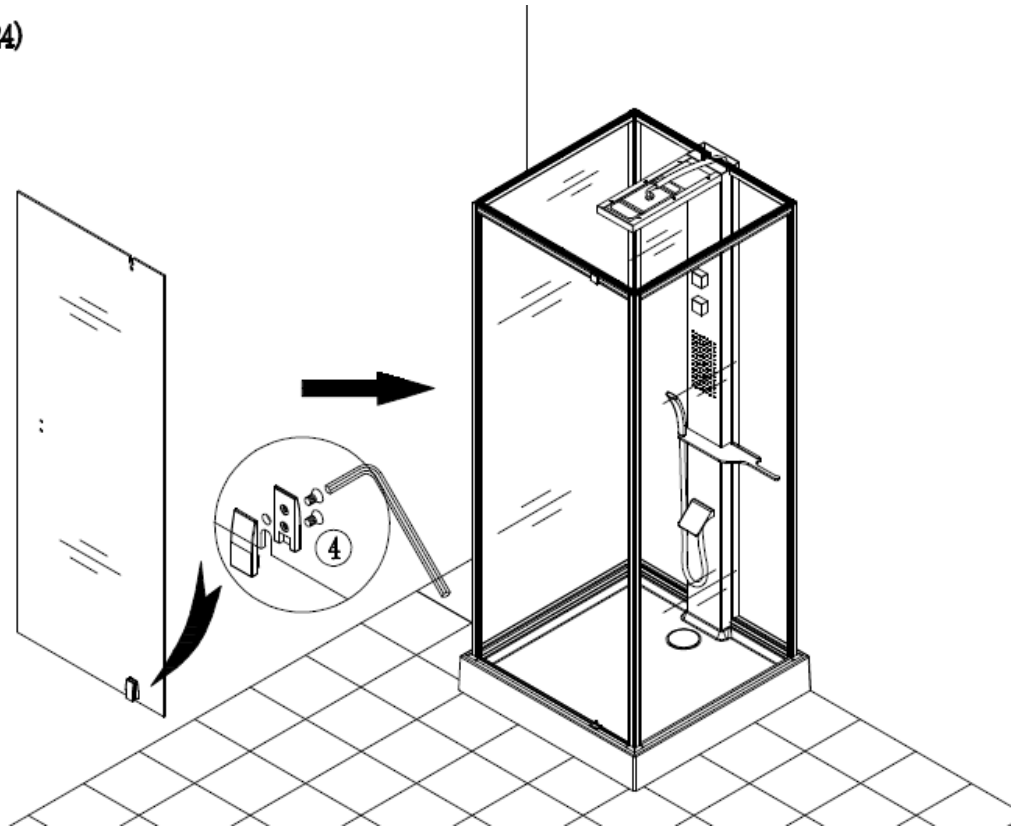

(25)

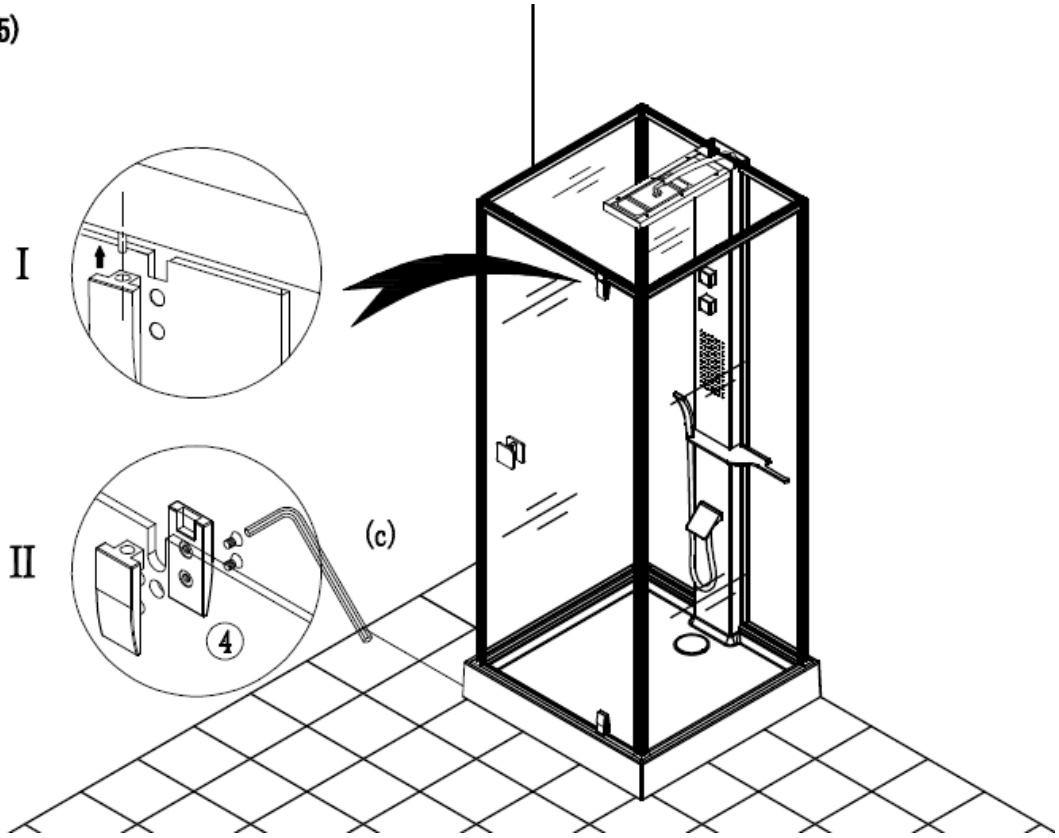

(26)

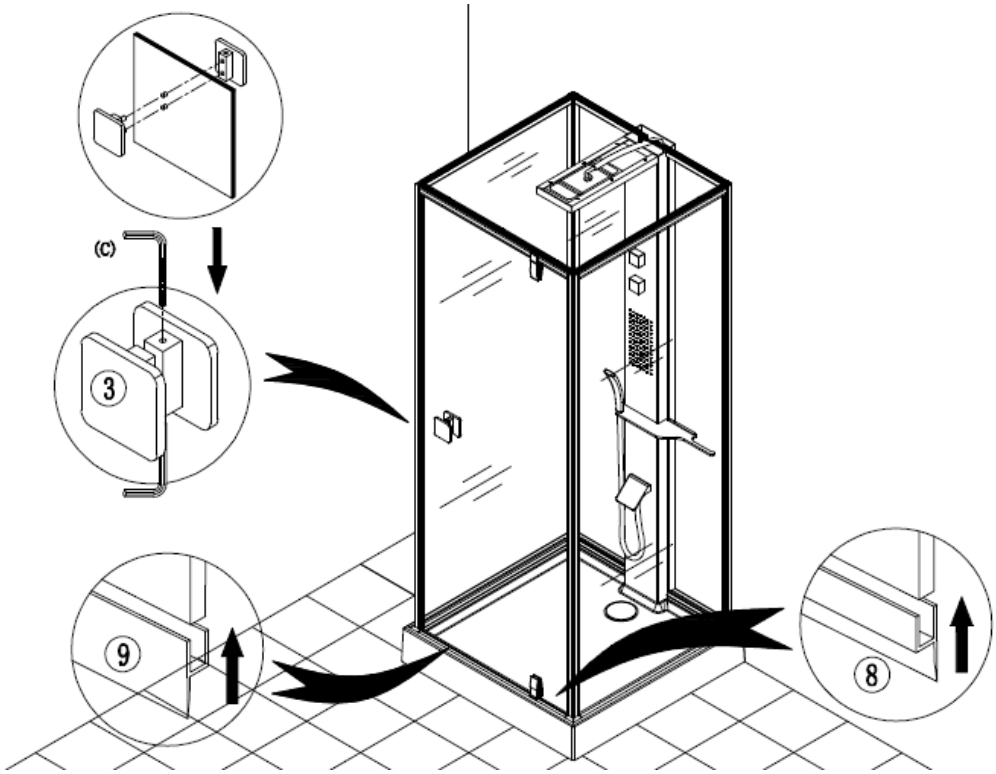

(27)

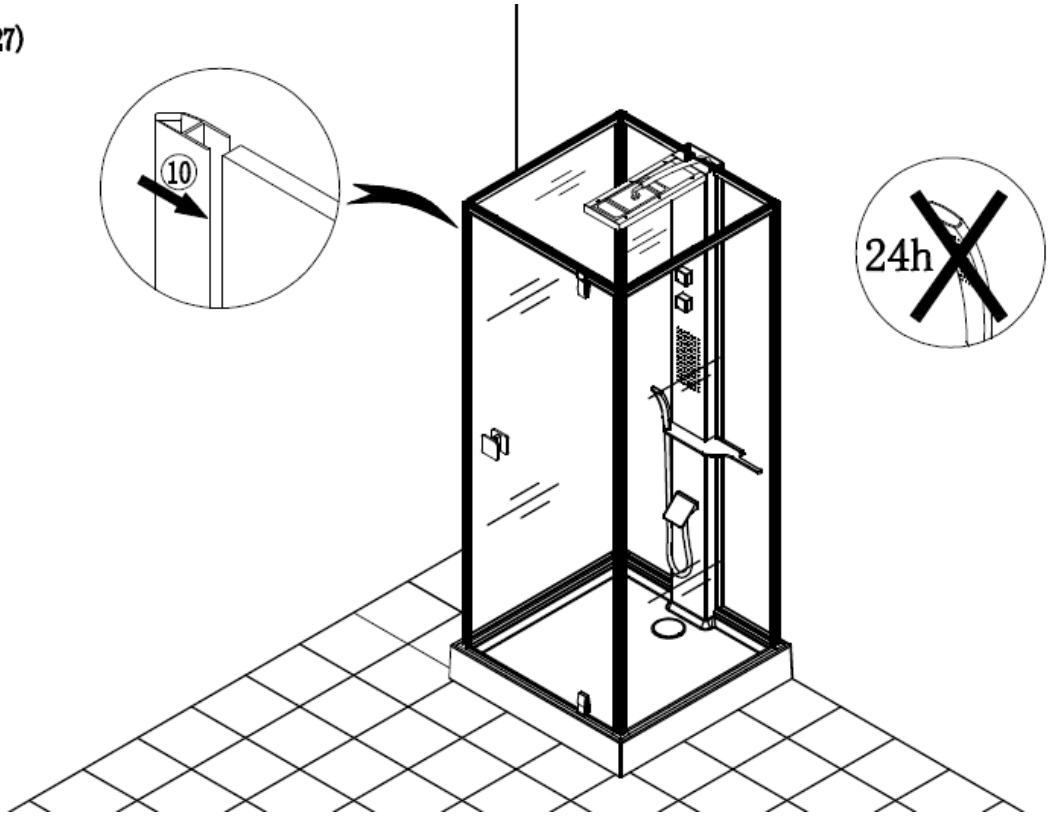

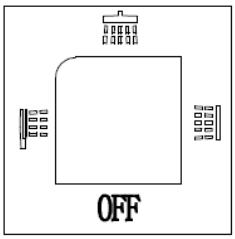

A

En el manejo de los controles tenemos, el botón “A” que es el seleccionador de funciones para regadera superior, salida de cascada de jet, regadera de mano y apagado.

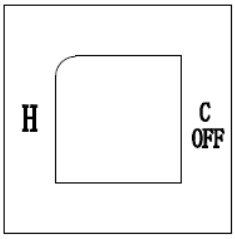

B

Y el botón “B” que corresponde al mezclador de agua que va de frio (c) hacía caliente (h).

LIMPIEZA Y MANTENIMIENTO

1. El agua normal y un paño suave se pueden aplicar en la Cabina para la limpieza diaria. No deben contener acetona o amoniaco y se prohíbe el uso de soluciones que contengan formol para la limpieza y esterilización.
2. Un rayón o un rasguño en la superficie de la Cabina (acrílico), puede ser pulida solamente con el uso de papel de lija mojado # 2000. Aplicar la crema dental y limpiar con un paño suave para mantener el brillo.
3. El polvo o algún tipo de suciedad en la superficie de la Cabina, tales como jugo de limón y cera caliente se pueden limpiar con detergente suave y un paño.
4. Las piezas doradas y cromadas no necesitan limpieza a menudo.
5. No use una herramienta áspera o un detergente con disolvente químico o gránulos para limpiar la superficie de la Cabina.
6. Evite las rayaduras de la superficie de la Cabina con utensilios duros o cortantes; y prevenga las quemaduras por cigarrillos o el contacto con cosas a temperatura mayor a 70°C.
7. Evite la exposición al sol, ya que esto le puede causar decoloramiento o manchas.